山形地区高校インドア選手権大会

男子　(1)

山形県総合運動公園多目的ドーム
平成28年2月11日(木)

1	後藤広希 石川雄大	山市商 2・2	
2	五十嵐彬人 漆山朋来	山形工 1・1	
3	森谷紘大 藤原悠吏	明新館 1・1	
4	吉田七瀬 山口絢太	谷地 2・2	
5	中村彰吾 東海林大介	日大山 1・1	
6	鈴木友太 渡辺晃人	寒工 2・2	
7	岩松尭宏 西村麟太郎	山形東 1・1	
8	伊藤海里 齋藤瑞樹	山電工 2・2	
9	荻野柊介 五十嵐翼	山形南 1・1	
10	土田綾人 荒木健	山形東 2・2	
11	酒井輝 金崇気	山市商 2・1	
12	金山佳弘 渡辺雄太	山辺 1・1	
13	鈴木拓弥 鈴木温喜	寒河江 1・1	
14	武田真哉 斎藤了	山形南 2・2	
15	木村悠人 沖津大空	東海大 2・2	
16	本間礼人 佐東祥吾	山電工 1・2	
17	進藤意織 鈴木大揮	日大山 1・1	
18	松田晴暉 鈴木雄登	寒工 2・2	
19	森合海斗 有瀬晴紀	山形工 2・1	
20	小松将一 齊藤和真	山形南 1・1	
21	中川啓人 秋葉政輝	山電工 1・1	
22	川村駿介 菅井賀一	谷地 1・2	
23	市村悠馬 浅倉大空	東海大 1・1	
24	大場佑高 山口和輝	日大山 2・2	
25	板垣亮星 鎌田隼輔	山市商 1・1	
26	奥山浩平 有川正伸	山形東 1・2	
27	本間鷹斗 沼澤光希	山形工 1・1	
28	森谷駿 鈴木雅人	寒河江 2・1	
29	山本楓河 深瀬悠斗	明新館 2・2	
30	山村尚矢 石山拓哉	山電工 2・2	
31	井上陸 大場烈	寒工 2・2	
32	峯田陽介 林舞人	山形南 1・1	
33	渥美竣介 瀬尾裕人	山形東 2・1	
34	縄颯太 庄司翔	谷地 1・1	
35	齊藤蓮 山下勇人	山市商 1・1	
36	木村公一 大泉憂旺	東海大 1・1	
37	縄野椋平 菊池龍太朗	山形工 2・2	

山形地区高校インドア選手権大会

男子　(2)
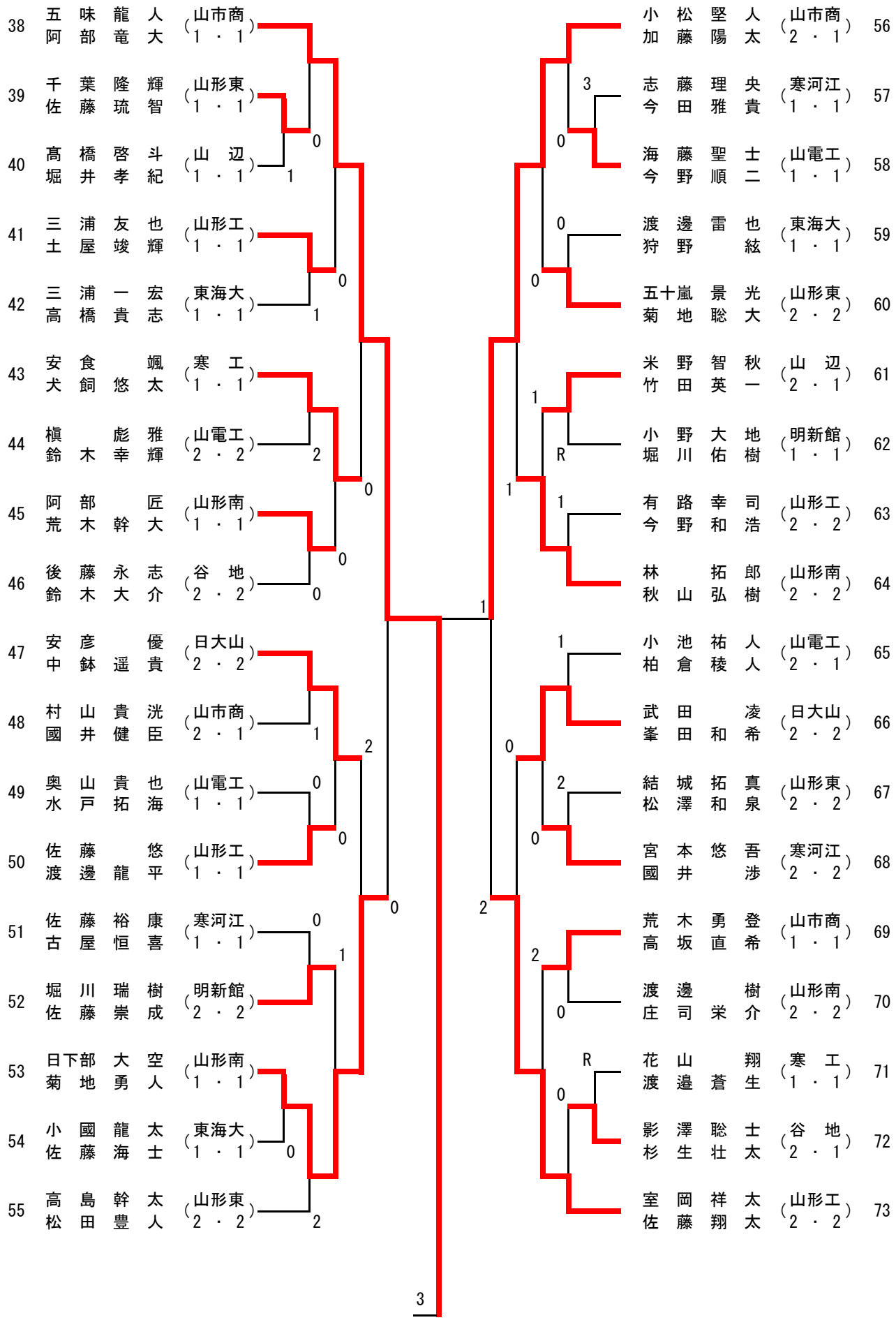
山形県総合運動公園多目的ドーム
平成28年2月11日(木)